REMER
RUBINETTERIE

SERIE
SERIES

Q-ELEGANCE

CODICE
CODE

ST32S7SDSD20

IMMAGINE - *IMAGE*

SCHEDA TECNICA - *TECHNICAL FEATURES*

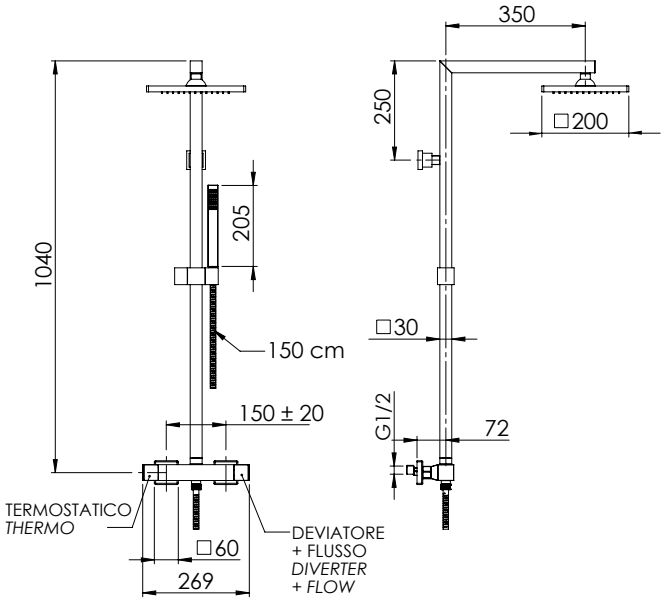

DESCRIZIONE - *DESCRIPTION*

Set doccia composto da: miscelatore termostatico esterno quadrato con deviatore incorporato (ST32); soffione quadrato 20X20 cm in abs cromato, con getti in silicone anticalcare (356SD20X); colonna doccia in ottone con flessibile 150 cm (330S); doccetta quadrata in ABS cromato con getti in silicone, 1 funzione (317SD).

Shower set including: square external thermostatic mixer with integrated diverter (ST32); asb square shower head 20X20 cm, with anti-limescale silicone jets (356SD20X); brass shower column with 150 cm flexible hose (330S); 1-function square handshower in abs with anti-limescale jets (317SD).

CARATTERISTICHE - *FEATURES*

- 2 Vie / 2 Ways
- Con Getti Anticalcare / With Antilimestone Jets
- Getto effetto pioggia ad ampia copertura / Wide coverage rain effect
- Flessibile Lungo 150 cm / Flexible Lenght 150 cm
- Termostatico / Thermostatic
- Getto vigoroso effetto pioggia / Vigorous rain effect jet

COMPONENTI - *COMPONENTS*

Cartuccia H50
Cartridge H50

Cartuccia E50P
Cartridge E50P

FINITURE - *FINISHING*

CR
Cromo
Chrome

REMER Rubinetterie S.p.A.
Via Leonardo Da Vinci, 83 - 20062 Cassano d'Adda (MI) - Italy - Tel. +39 0363 364211 - info@remer.eu - www.remer.eu