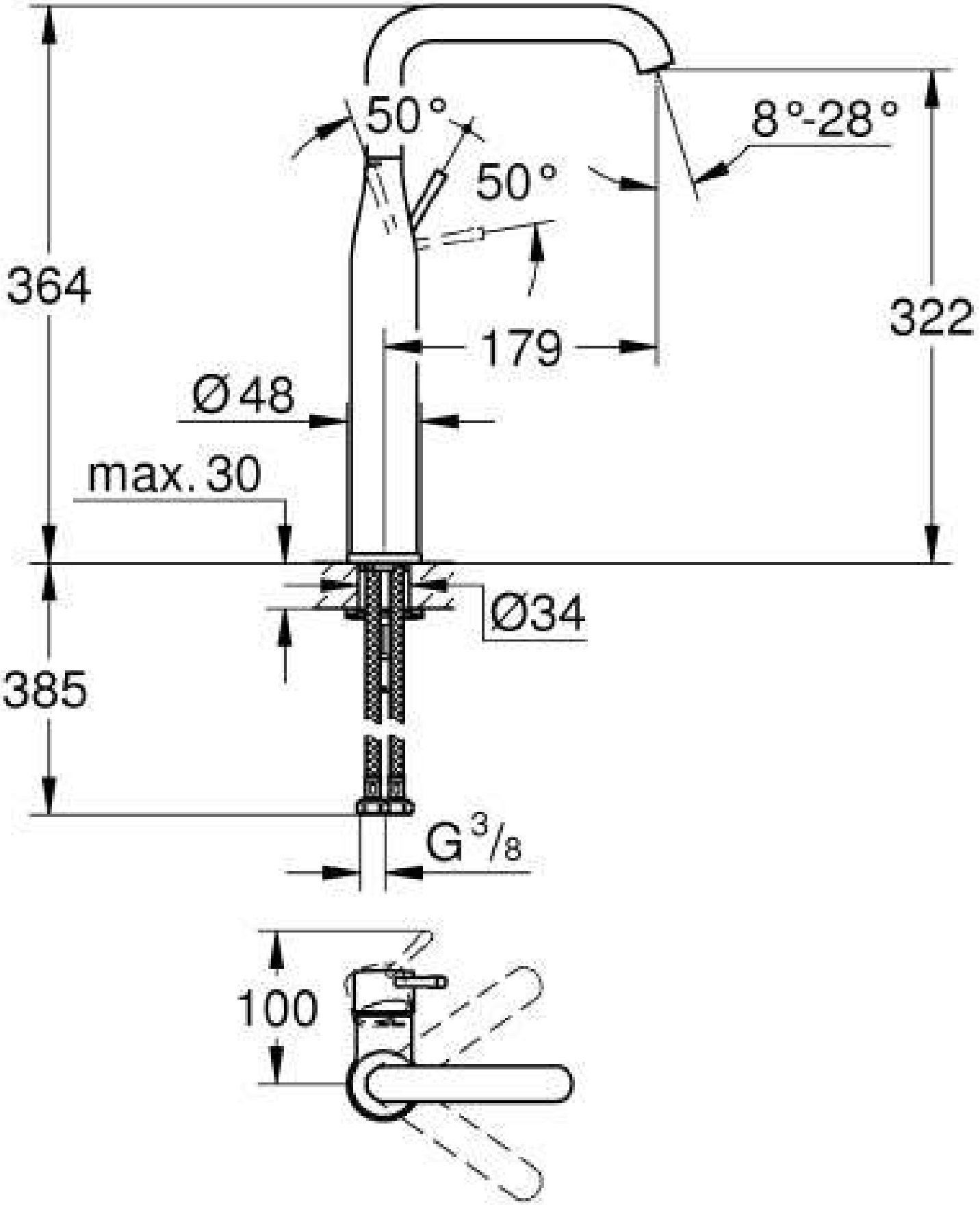23 998 24 170 32 901