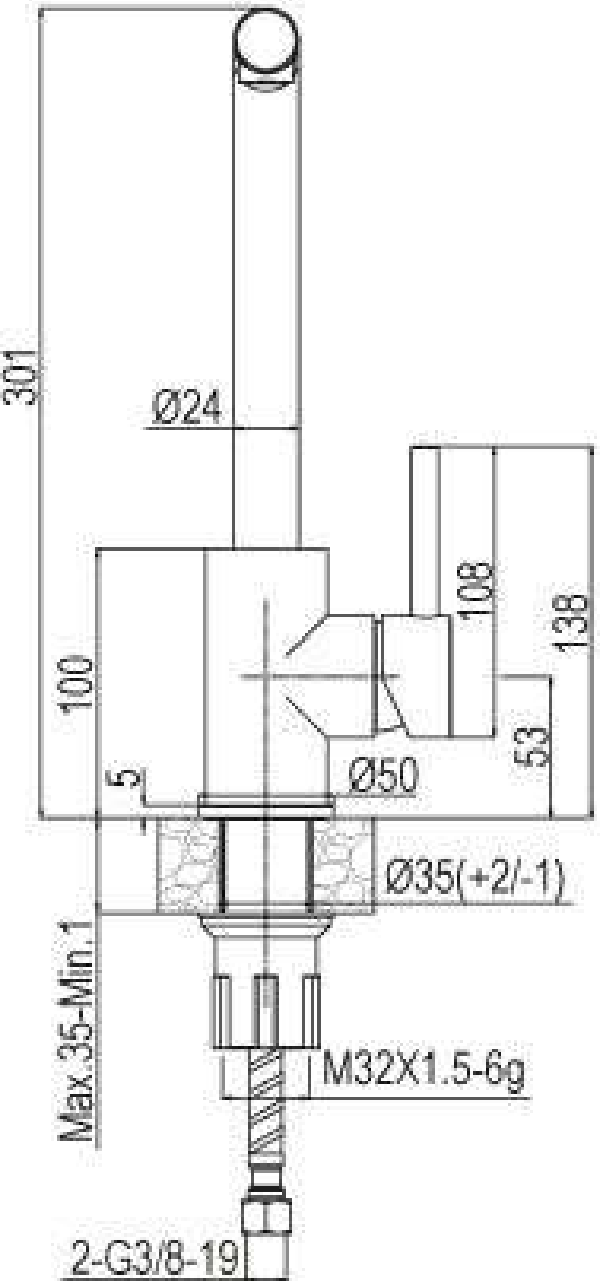
301
Ø24
108
138
100
53
5
Ø50
Ø35(+2/-1)
Max.35-Min.1
M32X1.5-6g
2-G3/8-19

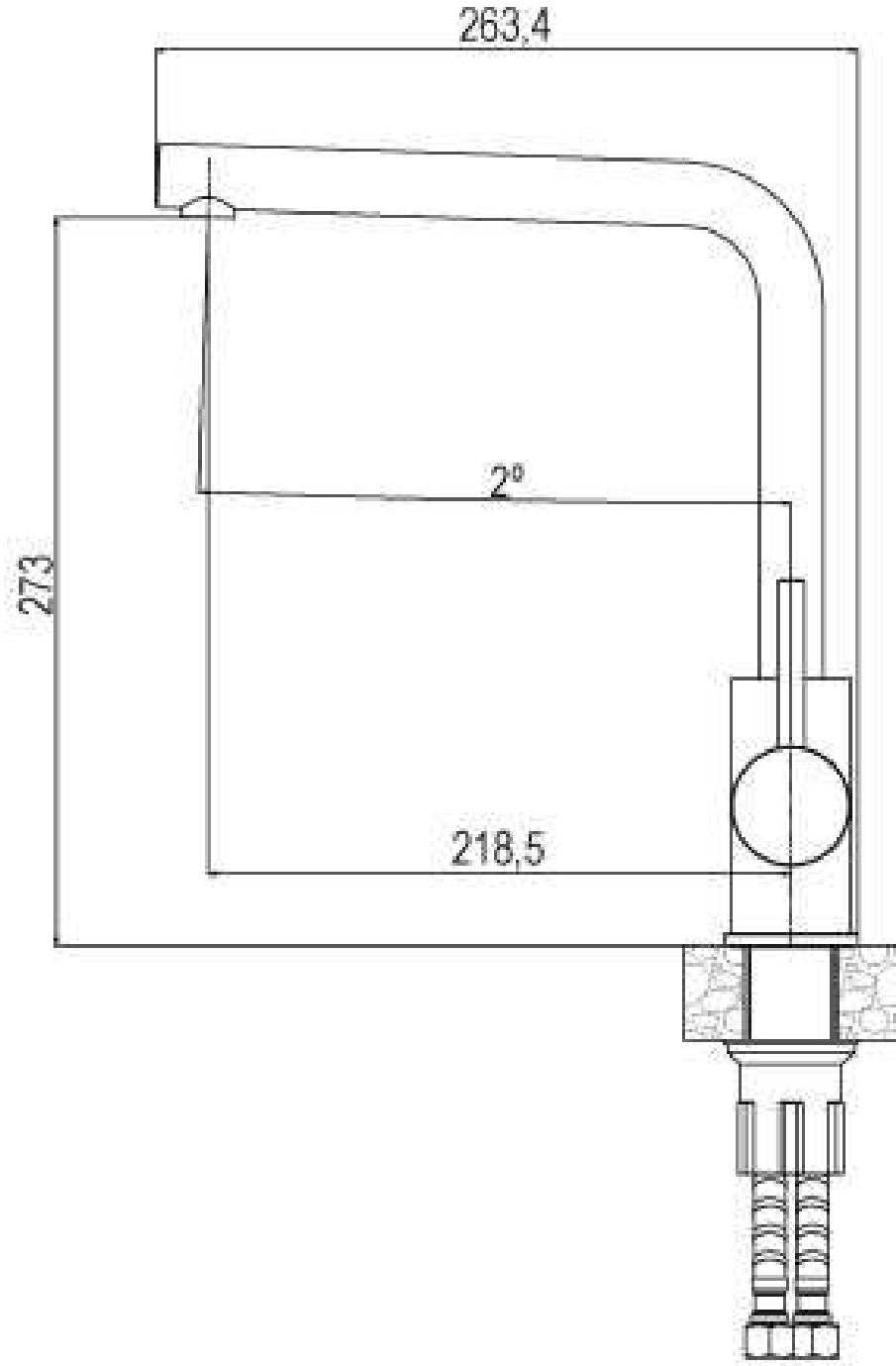
263,4
2°
273
218,5