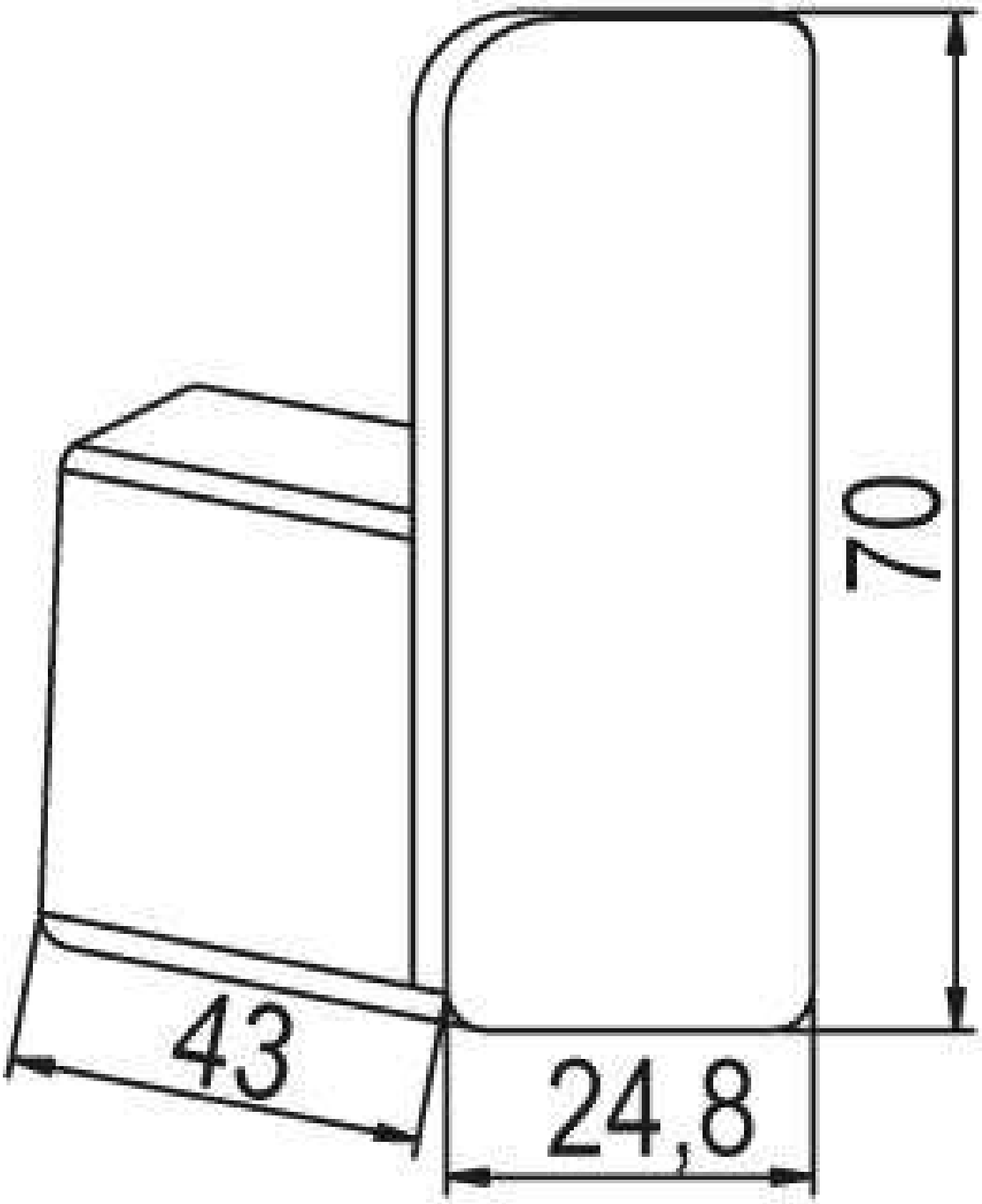
70
43
24,8