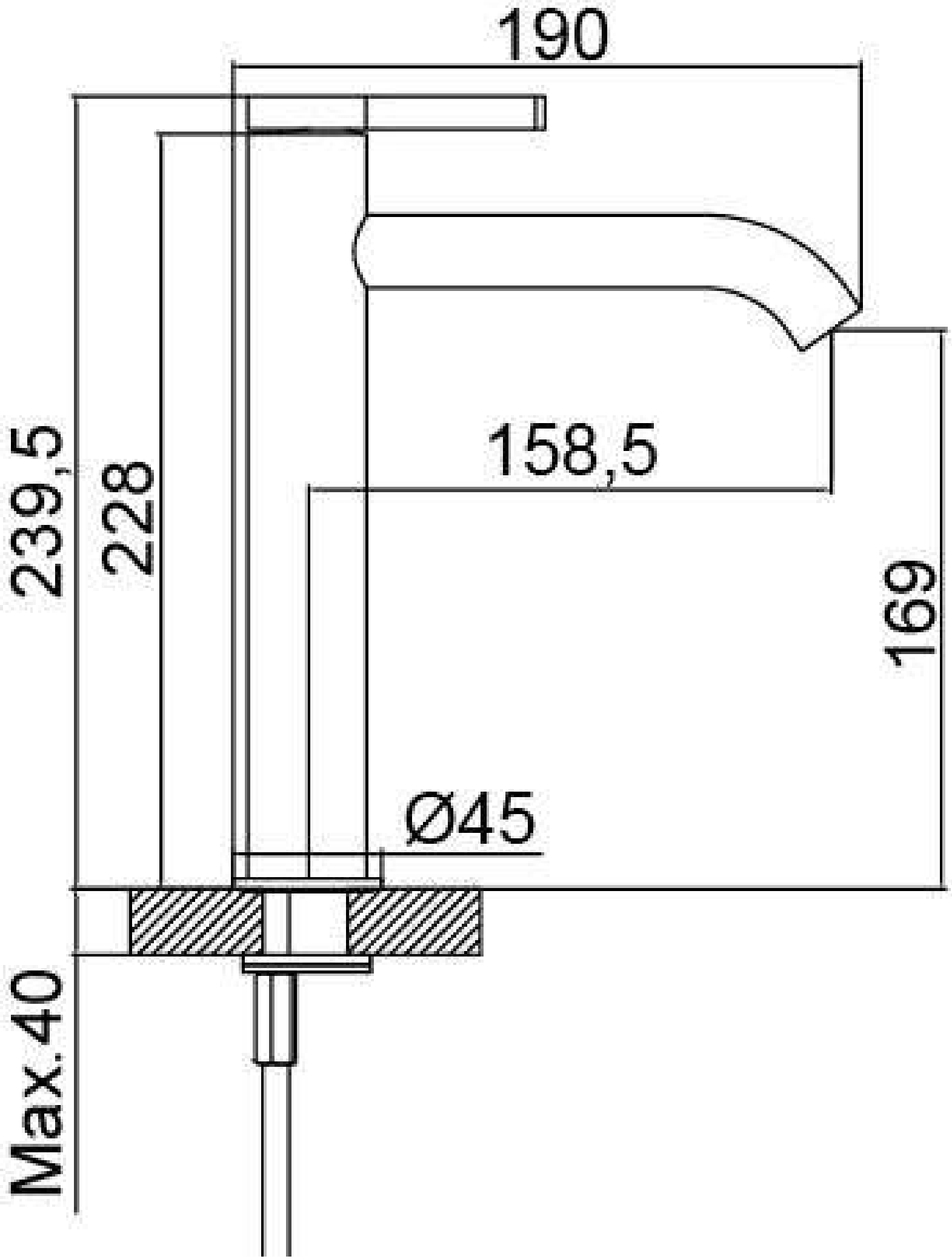
190
239,5
228
158,5
169
Ø45
Max.40