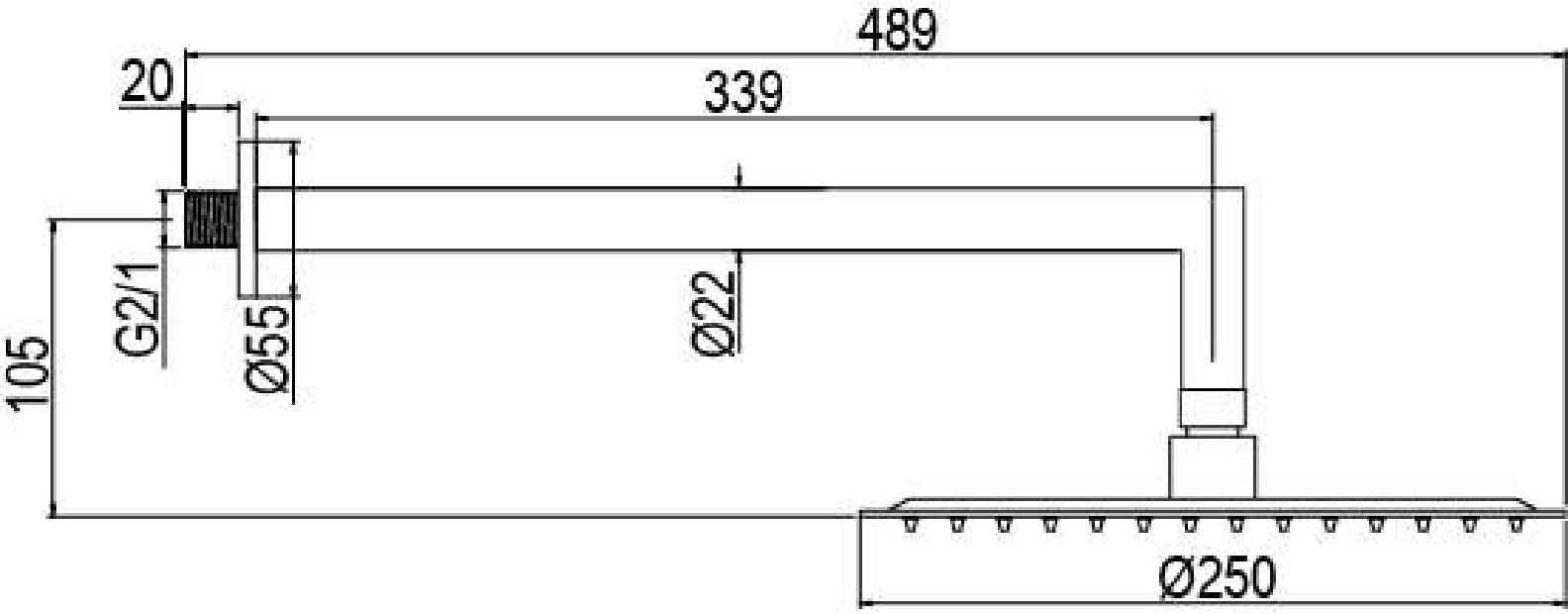
489
20
339
105
G2/1
Ø55
Ø22
Ø250

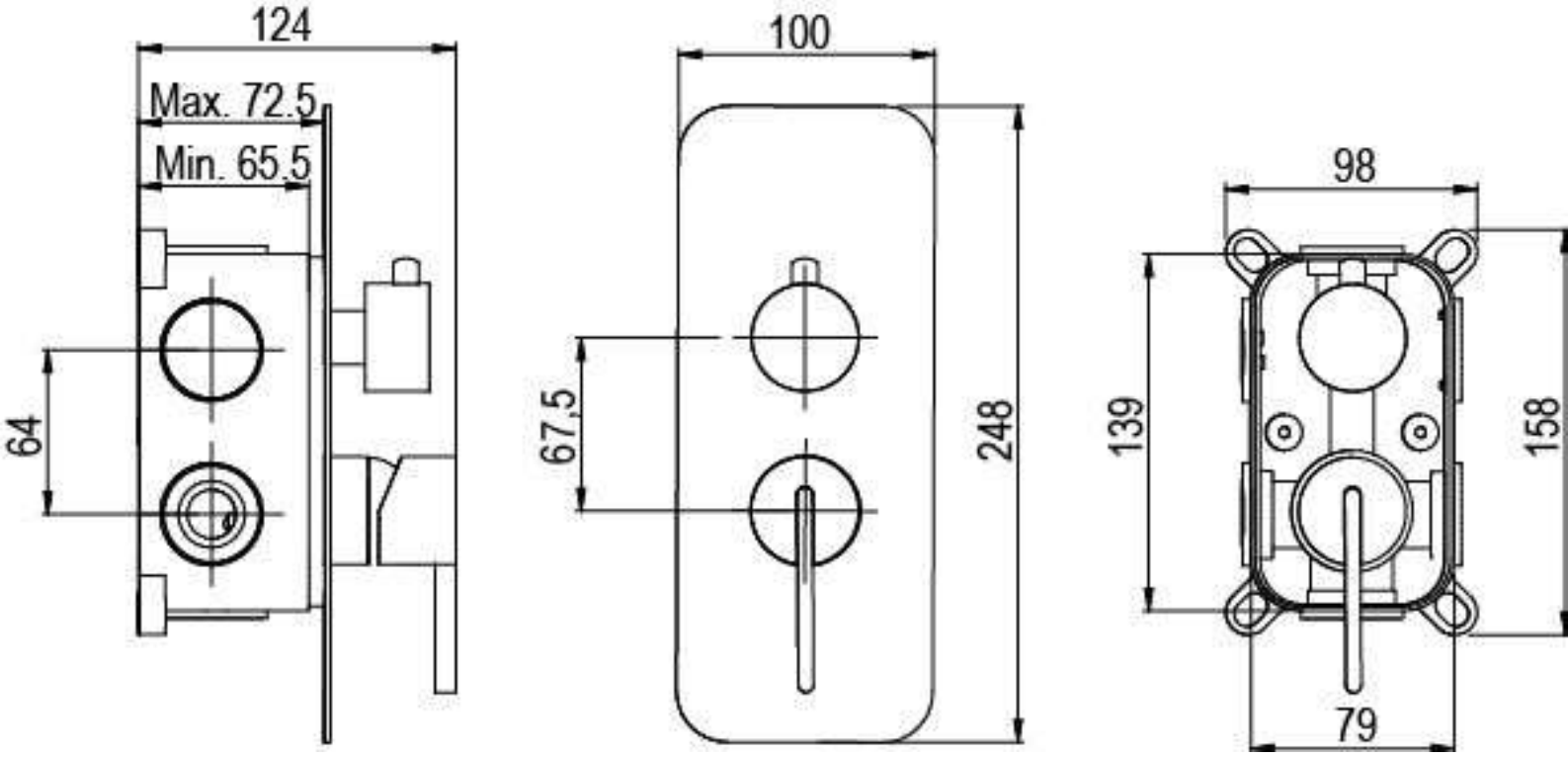
124
Max. 72.5
Min. 65.5
64
100
67,5
248
98
139
158
79

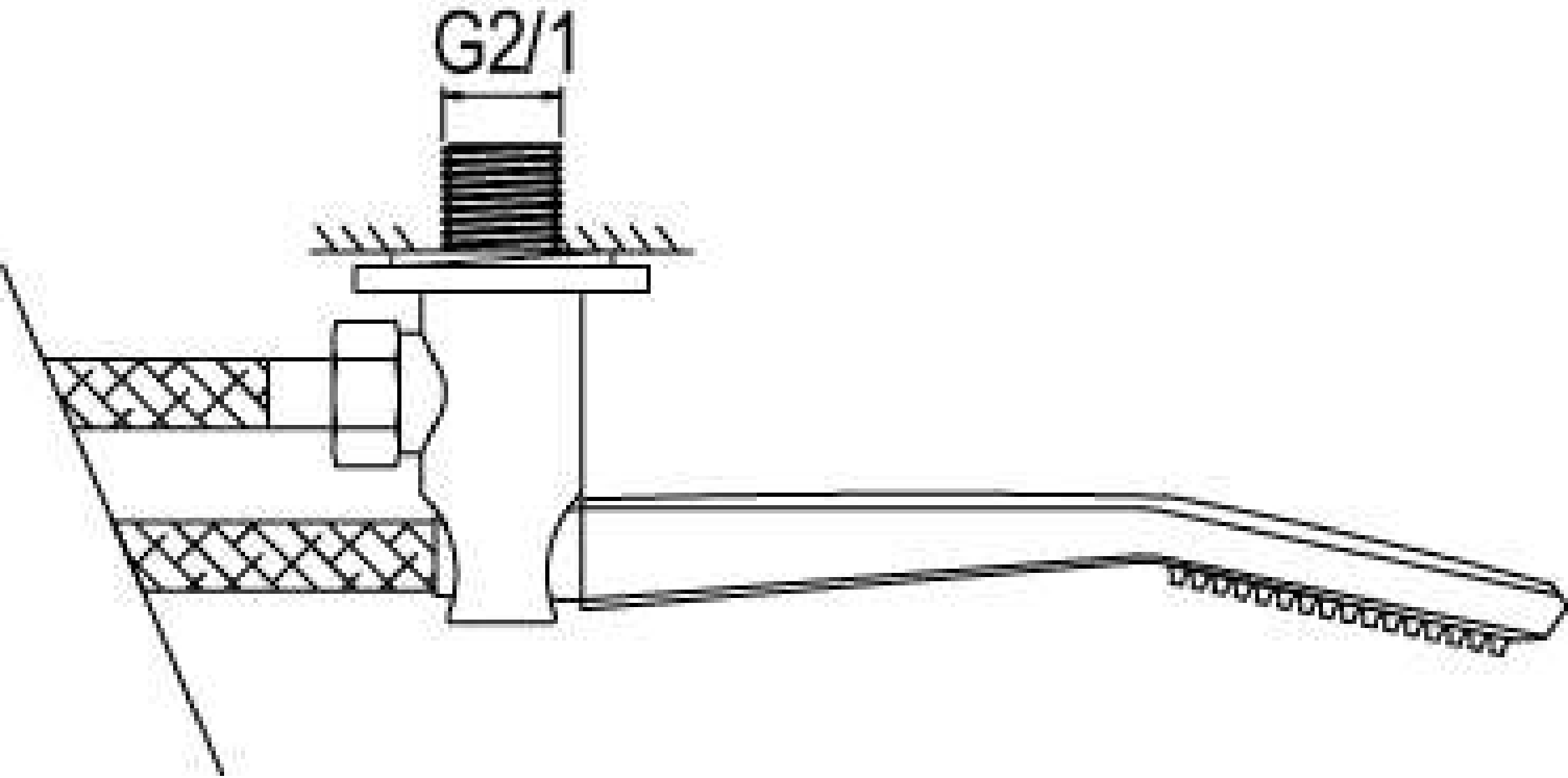
G2/1